полимер
СК-ПОЛИМЕРЫ
E-mail: SibRti@mail.ru, sibkraspolimer@sibkraspolimer.ru; http:\\www.sibkraspolimer.ru

ИЗНОСОСТОЙКИЕ ПРОСЕИВАЮЩИЕ СИТА

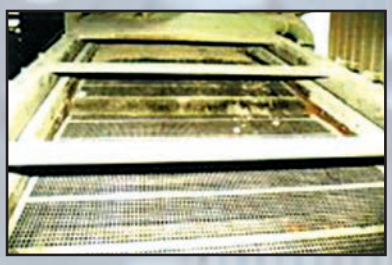
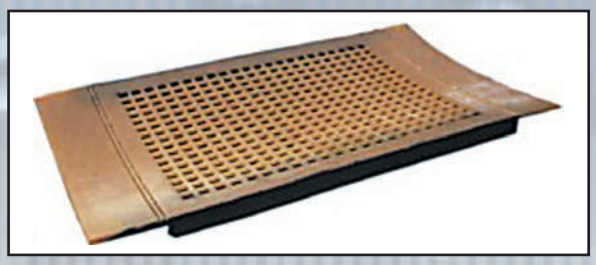

Разделение массы природного происхождения на классы по крупности называется грохочением (сортировкой). Основной частью грохота является просеивающая поверхность-сито. Устойчивые к истиранию конструкции сита, изготовленные из износостойких резин (полиуретанов), представляют собой крупногабаритные пластины с различными размерами ячеек для крупного и мелкого грохочения. Разделение материала по крупности на фракции осуществляется в результате придания поверхности грохочения (ситу) определенных по частоте и амплитуде колебаний, обеспечивающих эффективное встряхивание материала и прохождение через сита. На грохотах, как правило, максимально устанавливается до трех типов сит. Сита располагают в одной плоскости (грохочение от мелкого к крупному) или ярусами (грохочение от крупного к мелкому).

- Применение резиновых (полиуретановых) сит (взамен металлических колосников) позволяет:
- Повысить в 2-4 раза эффективность грохочения (за счет исключения залипания);
- Уменьшить на 3-5 % выход некондиционных классов в подрешетный продукт (за счет профилированной ячейки);
- Снизить нагрузку на подшипниковые узлы;
- Эффективно разделяются сыпучие материалы.

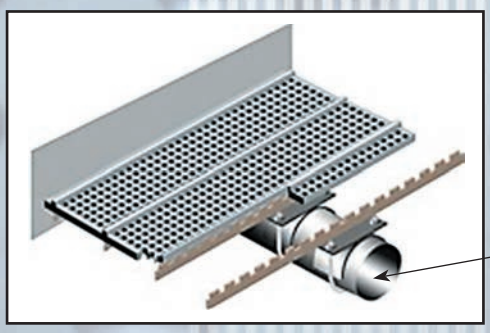
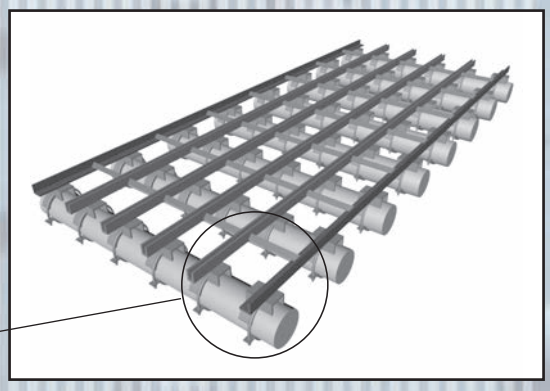
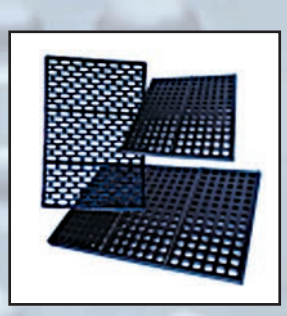

Сита могут изготавливаться как из резины, так и из полиуретана. Резиновые, с квадратными и круглыми ячейками, изготавливаемые из изностойких марок резины предназначены для вибрационных грохотов, устанавливаемых в операциях выделения фракций из руды крупностью до 200 мм.

Каждому типу ситу соответствует определенный подситник, который обеспечивает необходимое натяжение и надежное крепление сит. Он представляет собой каркас, который крепится к связь-балкам грохота. Сита укладываются на подситник и крепятся к нему с помощью различных соединений. Крепление должны обеспечивать быструю замену сит непосредственно на грохоте без вывода его в ремонтную зону.

При установке на грохоте подситник не закрывает ячейки сита и в направлении просеивания материала занимает не более 3,5% площади.

Подситник защищен от контакта с просеиваемым материалом самим ситом (его перемычками).

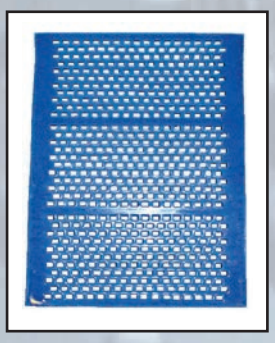

Полиуретановые сита изготавливаются из специальных марок полиуретана.

Применение полиуретановых сит (взамен металлических колосников и резиновых сит) позволяет:

- Повысить срок эксплуатации благодаря высокой износостойкости полиуретана;
- Уменьшить затраты, вызванные частым демонтажем и монтажом сит и, соответственно, простоем оборудования;
- Решить проблемы забивания и залипания ячеек;
- Уменьшить уровень шума.

При выборе сит необходимо учитывать:

- Мокрое грохочение;
- Сухое грохочение;
- Наличие валунов.

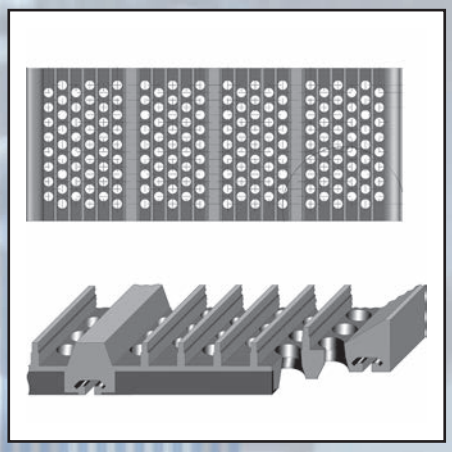

При наличии «валунистых грунтов» необходимо применять специально разработанные сита оригинальной конструкции.

Тел./факс: (391) 259-08-38; (391) 259-08-26; (391) 229-85-29; (391) 229-82-45

полимер
СК-ПОЛИМЕРЫ
E-mail: SibRti@mail.ru, sibkraspolimer@sibkraspolimer.ru; http:\\www.sibkraspolimer.ru

РЕЗИНОВЫЕ (РЕЗИНОТКАНЕВЫЕ) ТРУБОПРОВОДЫ И ФАСОННЫЕ ЧАСТИ К НИМ

Резинотканевые трубопроводы (пульпопроводы) — альтернатива металлическим трубопроводам, так как срок службы резинотканевых пульпопроводов превышает срок службы металлических. Применяются для транспортировки материалов в тяжелых условиях эксплуатации гидравлическими системами: добыча полезных ископаемых, дноуглубительные работы, намыв песка, чистка водоемов, мелиорация и пр.

Преимущества резинотканевых трубопроводов перед металлическими:

- Высокая износостойкость, устойчивость к механическим, химическим и температурным воздействиям в агрессивных средах;
- Значительное снижение вибрации, шума, линейного напряжения;
- Повышенная гибкость всей системы позволяет прокладывать трубопровод в ограниченном монтажном пространстве, в обход существующих препятствий;
- Антиадгезионные свойства к минеральным отложениям, что особенно актуально для трубопроводов металлургических предприятий;
- Удобный монтаж и демонтаж (вес гибкого резинотканевого трубопровода значительно меньше металлического);
- Полное отсутствие коррозии;
- Длительный срок службы;
- Надежная герметичность.

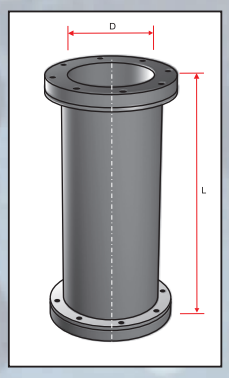

Резинотканевые пульпопроводы состоят из внутреннего резинового слоя, силового каркаса и защитного наружного резинового слоя. Для обеспечения необходимой радиальной жесткости и устойчивости они снабжены армирующими элементами (проволокой, металлическими кольцами), которые являются основными несущим нагрузку элементом и воспринимают сопротивление смятию. Изготавливаются с фланцами или без фланцев (муфтовое соединение).

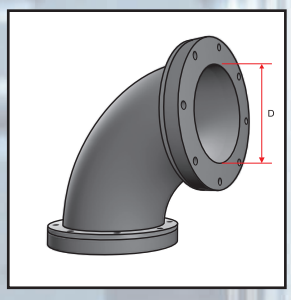

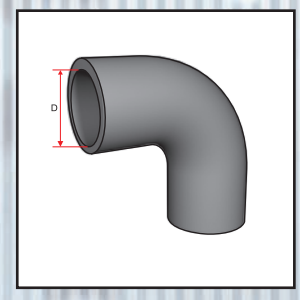

Отводы резинотканевые

Технические характеристики:

- Диаметр резиновых колен от 70 до 630 мм;
- Угол изгиба резиновых колен 30, 45, 60, 90°;
- Различная футеровка выбирается в зависимости от условий эксплуатации и абразивности транспортируемого материала;
- Наличие прочного армирующего каркаса;
- Рабочее давление до 1,5 МПа.

Компенсаторная вставка

Технические характеристики:

- Диаметр резинового компенсатора от 100 до 630 мм.;
- Угол поворота в трех плоскостях до 45°;
- Компенсация линейных перемещений до 90 мм;
- Изготавливаются из различных типов износостойкой резины;
- Резиновые компенсаторы изготовляются с фланцами или без фланцев.

Виды резиновых компенсаторов: одно-, двух-, трех- и многоарочные, в зависимости от степени подвижности трубопровода.

Фланцевые тройники:

Dвн., мм.	76	102	159	200	219	250	273	300	325	351	377	402	426	530	630	650	720	820	900	920	1020	1200
Рраб. МПа (атм.)	До 2,0 МПа (вакуум до 0,08 МПа)									До 1,0 МПа (вакуум до 0,08 МПа)												
Max длина секции L, мм	200-10000											400-10000				600-10000			1000-10000			

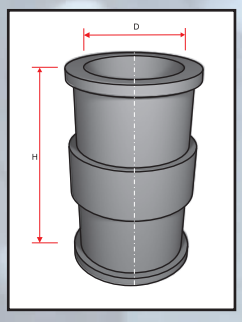

Резиновые безнапорные фасонные части к трубопроводам: Соединительные муфты и отводы:

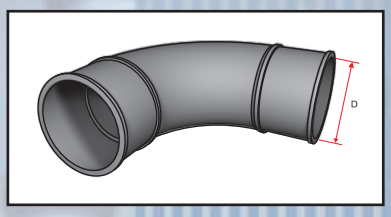

Технические характеристики:

- диаметр от 100 до 1020 мм;
- изготавливаются из различных типов износостойкой резины;
- рабочее давление до 2,5 МПа;
- резиновые муфты могут быть различных видов и конфигураций.

Тел./факс: (391) 259-08-38; (391) 259-08-26; (391) 229-85-29; (391) 229-82-45